ИНСТРУКЦИЯ ПО МОНТАЖУ

НА ПРИМЕРЕ МОДЕЛИ EVO UP D550 IP44

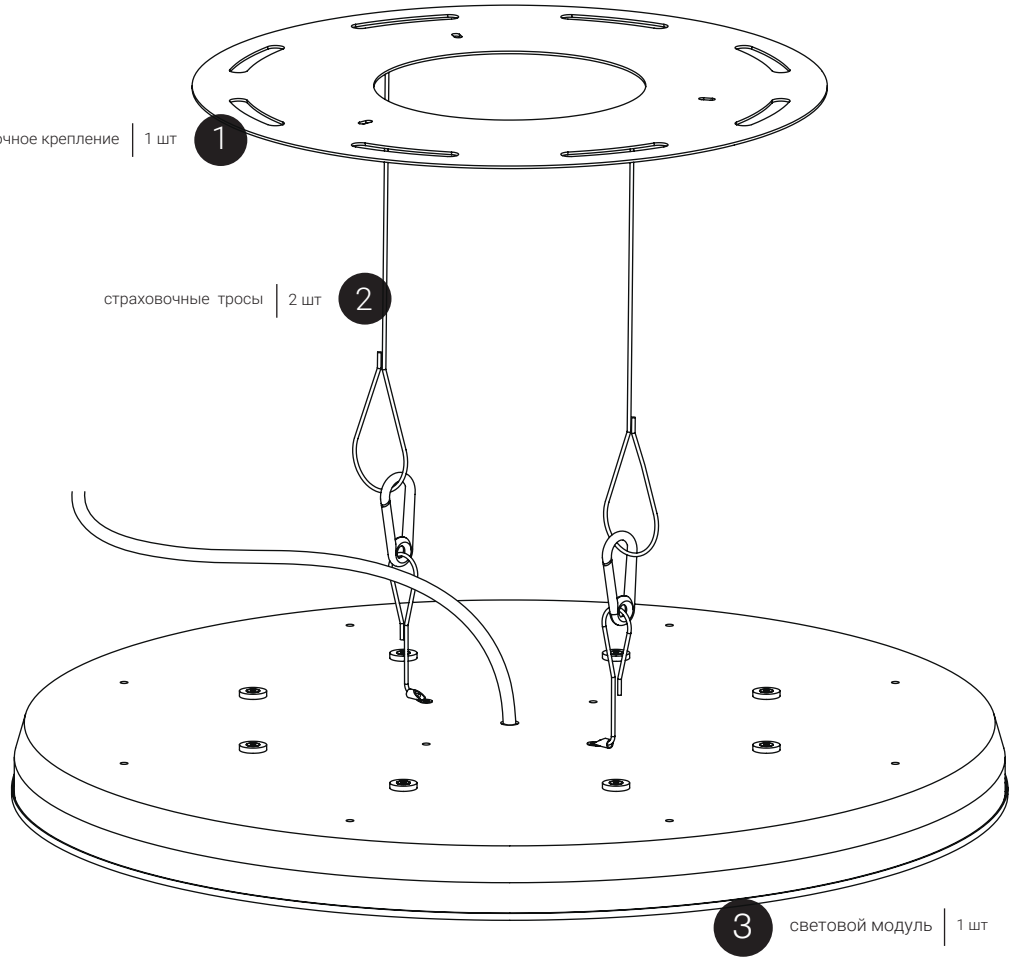

Рекомендованные размеры для установки драйвера за потолком

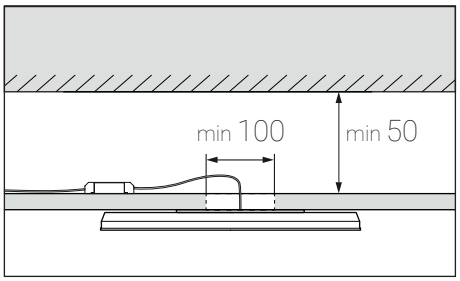

4 драйвер в боксе IP44 | 1 шт

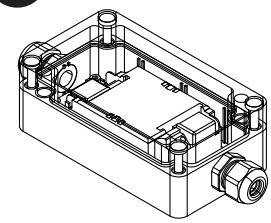

5 перчатки | 1 шт

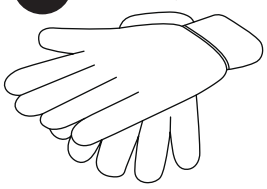

Рекомендации по работам:



Внимание!
Не забудьте перед работой отключить электропитание!



Внимание! Светильник подлючается к выносному блоку питания (поз.4) (см. схему подключения).
Для прокладки питающей линии от блока питания до светильника используйте кабель с медными жилами с минимальным сечнием 2x1,5. Вынос трансформатора на расстояние не более 20 м от светильника.

Монтаж:

1



Сделайте разметку отверстий крепления. Кабель питания должен быть расположен внутри центрального отверстия потолочного крепления.

2

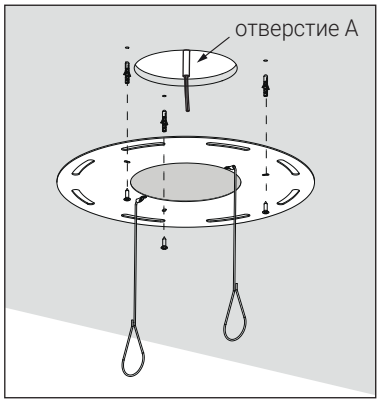

С помощью дюбелей и саморезов (не входят в комплект поставки) установите крепление. Сделайте отверстие по центру (отверстие А) размером min 100мм. для последующей установки драйвера за потолок и подключения к кабелю питания.

3

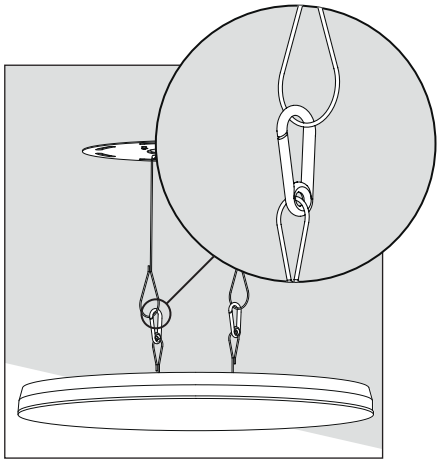

Закрепите световой модуль к страховочным тросам с помощью карабинов, установленных на корпусе светового модуля.

4

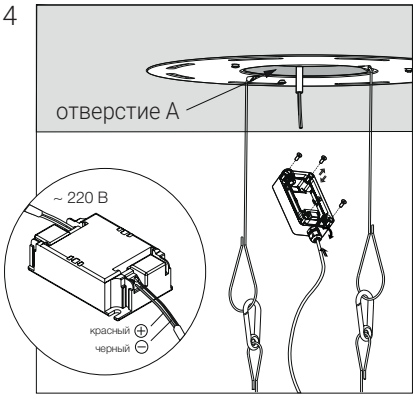

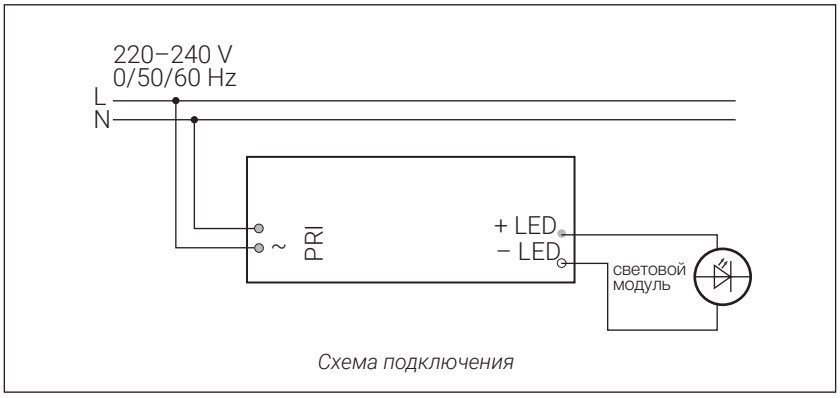

Схема подключения

Снимите крышку защитного бокса драйвера. Подключите драйвер к кабелю питания. Соедените кабель питания светодиодного модуля с драйвером (см. схему подключения). Закройте крышку драйвера. Драйвер после подключения установите в запотолочное пространство через отверстие А.

5

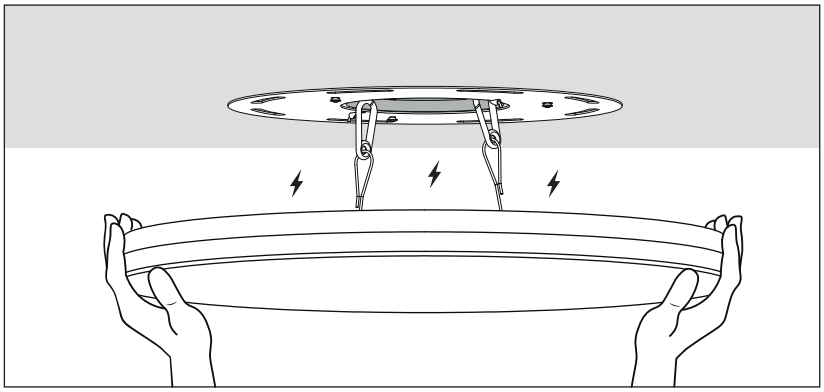

6



Установите световой модуль светильника, прижав корпус светового модуля к металлической пластине. Следите за положением модуля - оно должно быть строго горизонтальным, чтобы обеспечить прилегание всех магнитных креплений. Обслуживание светильника производится при демонтаже модуля.

Обратитесь к нам по вопросам монтажа и сервиса. Перейдите на сайт с помощью QR-кода

Правила пользования QR-кодом:

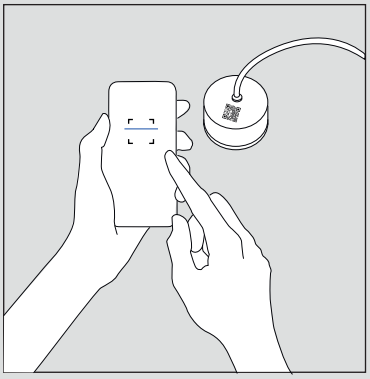

Наведите камеру телефона на QR-код, изображенный на световом модуле. Отсканируйте QR-код и перейдите по ссылке на сайт Зенит СТП.



На сайте вы можете ознакомиться с подробной информацией и найти контакты для получения информации по вопросам о продукте.